лабораторная
и промышленная техника

VIBRA®
Measure the Future

IP65

СЕРИЯ CJ

Пылевлагозащищенные лабораторные весы высокого класса

Функции:

- Счетный режим
- Суммирование
- Процентное взвешивание
- Режим сравнения
- Измерение плотности
- **Взвешивание нестабильных грузов**

ГАРАНТИЯ 7 ЛЕТ

Высокоточное измерение в агрессивных условиях

- *Медицина*
- *Нефтегазовая отрасль*
- *Использование в условиях жесткой эксплуатации*
- *Пищевые производства*
- *Химическое производство*
- *Производство лакокрасочных изделий*

Модель	CJ-220ER	CJ-320ER	CJ-620ER	CJ-820ER	CJ-2200ER	CJ-3200ER	CJ-6200ER	CJ-8200ER	CJ-15KER
Max, г	220	320	620	820	2200	3200	6200	8200	15000
Min, г	0,2				5				50
Дискретность, г	0,01				0,1				1
Класс точности	Высокий (II)								
Дисплей	Жидкокристаллический с подсветкой								
Размер платформы, мм	Ø 140				190x190				
Калибровка	Внешняя								
Интерфейс	RS232C								
Габариты, мм	310x208x87								
Вес, кг	≈2,2				≈2,7				

Преимущества технологии Tuning-Fork

Использование датчика Tuning-Fork в весах ViBRA серии CJ дает пользователю уникальные преимущества:
- Быстрое начало работы - вход в рабочий режим в течение 1 минуты;
- Минимальное количество отказов и поломок - в 3 раза меньше, чем у ведущих производителей весов;
- Независимость показаний от температуры окружающей среды;
- Устойчивость к перегрузу (в 15 раз).

Взвешивание нестабильных грузов при минимальном времени отклика

Стабильность и скорость получения результата должны быть корректными в зависимости от характера измеряемого объекта. Весы ViBRA серии CJ при использовании специальных боксов позволяют взвешивать животных в лабораторных условиях.

Зеркальный корпус из нержавеющей стали

Гладкая поверхность корпуса из нержавеющей стали, отталкивающий грязь прозрачный пластиковый чехол и устойчивость к влаге позволяют с легкостью очищать весы, и продлевают срок их эксплуатации.

Возможность автономного питания (опционально)

Опционально все весы серии CJ имеют возможность непрерывной работы до 200 ч. от "сухих" батарей. Это позволяет использовать весы в мобильных лабораториях и при выездной работе.

Измерение плотности

Определение плотности образцов с помощью весов серии CJ возможно при использовании поддонного крюка (опция).

Большой жидкокристаллический дисплей

Большой (высота символов 18 мм) и яркий ЖК дисплей с подсветкой отображает информацию ярко и четко, что обеспечивает комфортную работу даже при слабом освещении.

ГАБАРИТНЫЕ РАЗМЕРЫ

CJ-220ER - CJ-820ER

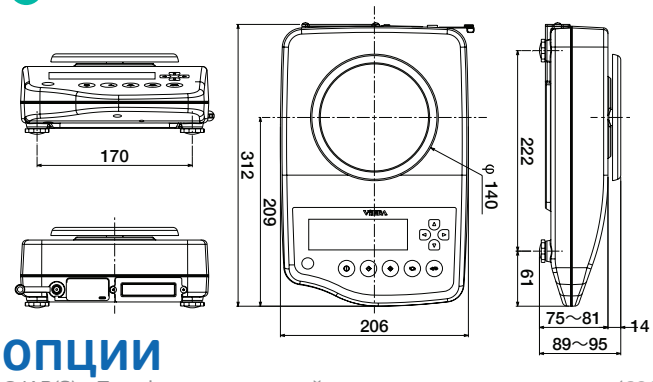

CJ-2200ER - CJ-15KER

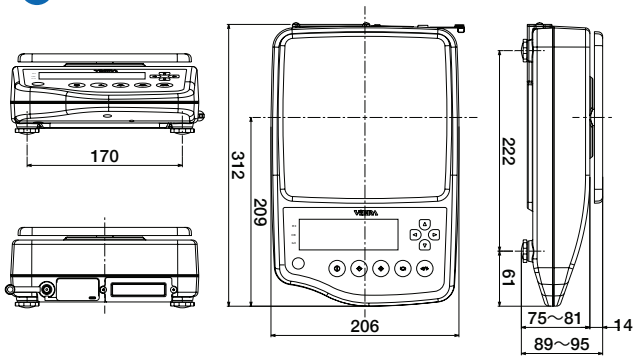

ОПЦИИ

CJAP(S) - Платформа с корзиной для взвешивания животных (620г и 820г)
CJAP(M) - Платформа с корзиной для взвешивания животных (2200г-6200г)
CJAP(L) - Платформа с корзиной для взвешивания животных (8200г и 15кг)
AJUH(S) - Крюк для взвешивания под весами
CJBT - Питание от сухих батарей
CJLM - Контакт реле
CJR4 - Интерфейс RS-485A
CJBZ - Звуковой сигнал
CJWR - Влагозащищенный кабель для RS-232C

ДОПОЛНИТЕЛЬНОЕ ОБОРУДОВАНИЕ:

CSP-160 II - Микропринтер
CBM-910 II - Стандартный принтер
SDI/SDR - Дополнительные дисплеи
COM-USB - Переходник
Кабель для подключения к компьютеру

ViBRA Measure the Future Золотой партнер

лкс
лабораторная и промышленная техника

www.lks.ru
www.labmebel.ru

ООО "ЛКС"
Официальный дилер.
Поставки по России.

т.ф. **(495) 225-25-95** (многоканальный)

8-800-250-09-09 (бесплатный звонок с любого телефона России)

109202, г. Москва,
ул. 1-я Фрезерная, д. 2/1, стр. 41